Мини электрическая таль серии PA

ПАСПОРТ

Manual for mini electric hoist

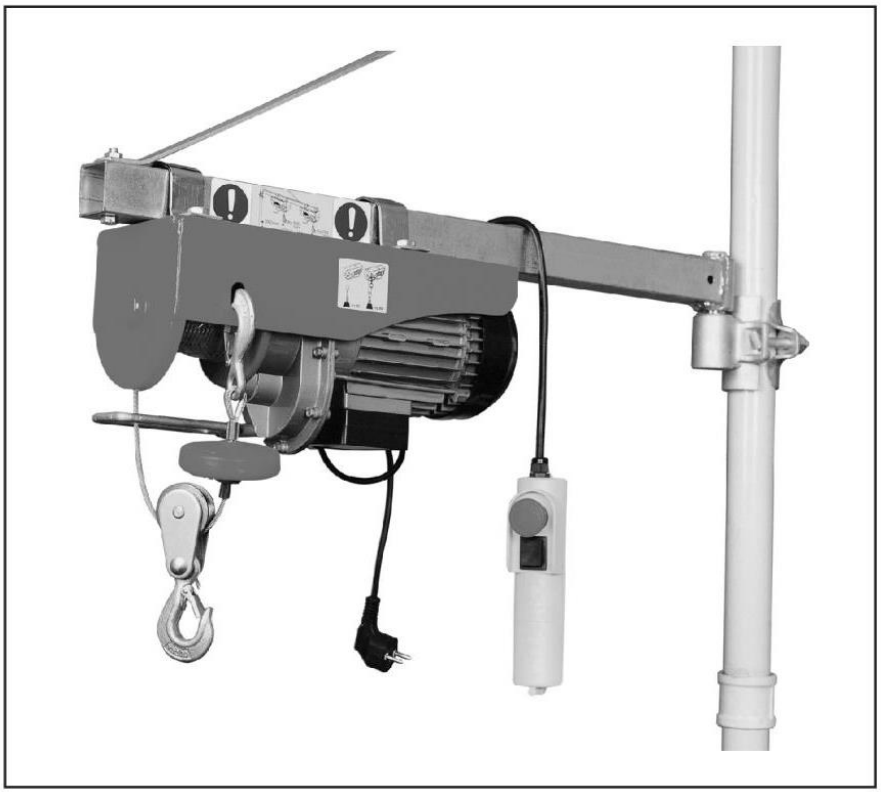

PA250 **PA1000**
PA500 **PA1200**

2014

Поздравляем Вас с правильным выбором! Ваш новый электроинструмент был произведен в соответствии с самыми высокими стандартами качества и надежности, которые обеспечивают его эффективное использование в течение длительного времени.

ОБЩИЕ ПРАВИЛА БЕЗОПАСНОСТИ

ПРЕДУПРЕЖДЕНИЕ! Перед использованием данного электрического инструмента внимательно прочитайте указанные ниже общие правила безопасности.

- Ваши розетки должны соответствовать требованиям правил безопасности.
Если ваши розетки не подходят, их должен проверить квалифицированный электрик.
- Ваша розетка должна быть обязательно заземлена, а ваша электросистема должна соответствовать правилам безопасности работы с магнитоэлектрическими машинами.
- Если устройство работает без присмотра, не подпускайте к нему детей.
- Не тяните электропровод, чтобы вытащить вилку из розетки.
- Устройство должно быть защищено от низких температур и инея.
- Если устройство не может поднять какой-то груз, не продолжайте нажимать на кнопку подъема: это означает, что вес груза превышает максимальную грузоподъемность устройства.
- Устройство нельзя разбирать, если оно работает и подсоединено к сети электропитания.
- Устройство нельзя эксплуатировать во время дождя или грозы.
- Не стойте под поднимаемым грузом.
- Перед началом работ убедитесь, что стальной трос правильно намотан на катушку и шаг обмотки равен диаметру троса.

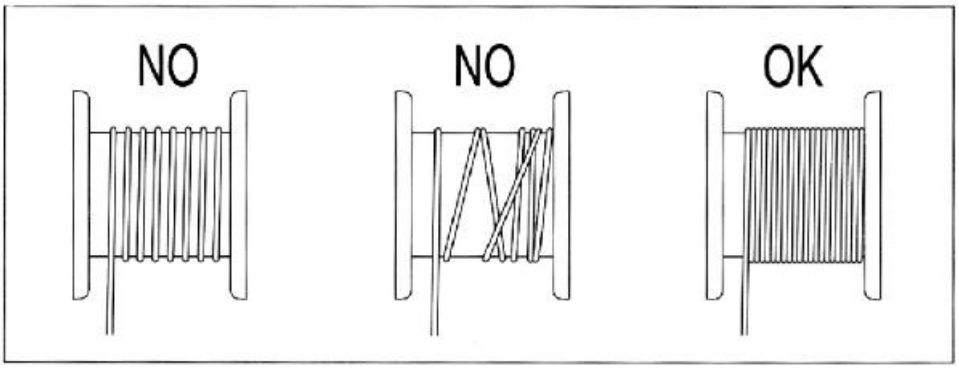

- **СОБЛЮДАЙТЕ ТРЕБОВАНИЯ К МАКСИМАЛЬНОМУ ВЕСУ ГРУЗА, УКАЗАННОМУ НА ПОДЪЕМНИКЕ (НЕ НА КРЮКЕ)**!
- Оставляйте не менее трех витков троса вокруг катушки, чтобы крепление троса не подвергалось натяжению.
- Во избежание какой-либо опасности не наматывайте на катушку более 15 м троса.
- Если стальной трос истирается, его необходимо заменить тросом нашего производства с точно такими же характеристиками. Трос можно найти на всех фирменных станциях техобслуживания.
- Перед началом работы проверьте, чтобы выключатели были в хорошем рабочем состоянии.
- Если подъемник останавливается во время опускания груза, груз может опускаться еще на несколько сантиметров вследствие инерции.
- **ВНИМАНИЕ!! ЭЛЕКТРОДВИГАТЕЛЬ ПОДЪЕМНИКА НЕ ИМЕЕТ ОТКЛЮЧАТЕЛЯ НА СЛУЧАЙ ПЕРЕГРУЗКИ (ВО ИЗБЕЖАНИЕ НЕОЖИДАННОГО И НЕЖЕЛАТЕЛЬНОГО ПЕРЕЗАПУСКА). ПОЭТОМУ, ЕСЛИ ВЫ НЕ МОЖЕТЕ ПОДНЯТЬ ГРУЗ, НЕ ПЫТАЙТЕСЬ ПРОДОЛЖАТЬ РАБОТУ И ПОЗВОЛЬТЕ ДВИГАТЕЛЮ ОСТЫТЬ**.

УСТАНОВКА

Поставляется СТАНДАРТНАЯ ВЕРСИЯ со специально сконструированной системой подвески, которая позволяет держать корпус.

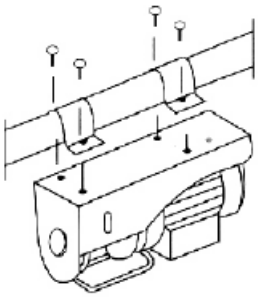

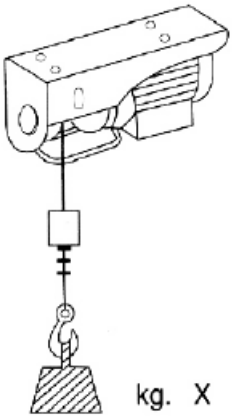

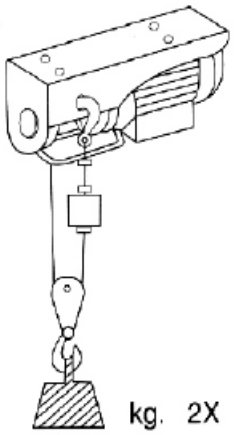

Убедитесь, что характеристики розетки (вольты-герцы) соответствуют характеристикам, указанным на табличке устройства, затем можно вставлять вилку в розетку.

Если необходимо удлинить трос, очень важно соблюдать требования, указанные в следующей таблице:

Длина Сечение	
До 20 м От 20 до 50 м	1,5 мм 2,5 мм

ТЕХОБСЛУЖИВАНИЕ

- Регулярно проверяйте, в хорошем ли состоянии трос.

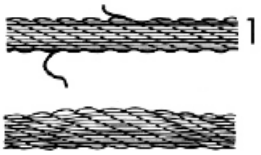

- ПРОВЕРЯЙТЕ, хорошо ли затянуты винты, закрепляющие кронштейны и редукционный механизм.
- ПРОВЕРЯЙТЕ ГАЙКИ, закрепляющие зажимы стального троса - их СОСТОЯНИЕ И НАСКОЛЬКО ОНИ ЗАТЯНУТЫ.
- Регулярно ПРОВЕРЯЙТЕ состояние переключателя основного двигателя и кнопочного переключателя.

Технические данные	PA250		PA500		PA600		PA800		PA1000		PA1200	
	стандартная версия	версия с двойной грузоподъемностью	стандартная версия	версия с двойной грузоподъемностью	стандартная версия	версия с двойной грузоподъемностью	стандартная версия	версия с двойной грузоподъемностью	стандартная версия	версия с двойной грузоподъемностью	стандартная версия	версия с двойной грузоподъемностью
Грузоподъемность	125 кг	250 кг	250 кг	500 кг	300 кг	600 кг	400 кг	800 кг	500 кг	990 кг	600 кг	990кг
Высота подъема	11 м	5.5 м	11 м	5.5 м	11 м	5.5 м	11 м	5.5 м	11 м	5.5 м	11 м	5.5 м
Скорость подъема	10м/мин	5м/мин	10м/мин	5м/мин	10м/мин	5м/мин	8м/мин	4м/мин	8м/мин	4м/мин	8м/мин	4м/мин
Длина троса	12 м		12 м		12 м		12 м		12 м		12 м	
Диаметр троса	3 мм		4.2 мм		4.5 мм		5.1 мм		5.6 мм		6.0 мм	
Нагрузка на трос	≥ 800 кг		≥ 1300 кг		≥ 1600 кг		≥ 2000 кг		≥ 2500 кг		≥ 3000 кг	
Длительность работы	S_3 20% - 10 мин		S_3 20% - 10 мин		S_3 20% - 10 мин		S_3 20% - 10 мин		S_3 20% - 10 мин		S_3 20% - 10 мин	
Напряжение сети	230 В ~ 50 Гц		230 В ~ 50 Гц		230 В ~ 50 Гц		230 В ~ 50 Гц		230 В ~ 50 Гц		230 В ~ 50 Гц	
Мощность двигателя	P_1 540 Вт		P_1 1020 Вт		P_1 1200 Вт		P_1 1300 Вт		P_1 1600 Вт		P_1 1800 Вт	

Данные приведены в качестве примера, производитель оставляет за собой право изменять параметры изделий без предупреждения.

№	Описание	№	Описание
1	Болт шестигранный	35	Предохранительный выключатель
2	Пружинная шайба	36	Контактор-прерыватель
3	Плоская шайба	37	Установочный (центрирующий) штифт
4	Юбка	38	Пружинный компенсатор
5	Опорная конструкция	39	Кабель
6	Вал барабана подъемника	40	Розетка
7	Шпонка на лыске	41	Зажимное приспособление
8	Шпонка на лыске	42	Конденсатор
9	Эластичная манжета	43	Нижняя крышка ручного переключателя
10	Подшипник	44	Переключатель экстренного останова
11	Винт с полукруглой шестигранной головкой со шлицем	45	Переключатель подъема и спуска
12	Коробка передач	46	Трехштыревая вилка
13	Пружинная шайба	47	Контргайка
14	Плоская шайба	48	Крюковая шайба
15	Зубчатая шестерня	49	Болт шестигранный
16	Гофрированный картон	50	Болт шестигранный
17	Передняя крышка	51	Колесная ось
18	Вкладыш	52	Щечка зажимного устройства
19	Статор	53	Роликовый блок
20	Корпус статора	54	Фиксирующая гайка крюка
21	Ротор	55	Шестерня (зубчатое колесо)
22	Отпускная пружина	56	Шпонка на лыске
23	Узел тормозной системы	57	Вал-шестерня
24	Задняя крышка	58	Вкладыш
25	Лопасть вентилятора	59	Винт с полукруглой шестигранной головкой со шлицем
26	Кожух вентилятора	60	Упор
27	Пружинная шайба	61	Крюк
28	Плоская шайба	62	Петля троса
29	Болт шестигранный	63	Проволочный трос
30	Соединительная муфта	64	Блок
31	Концевая муфта	65	Алюминиевая трубка
32	Крышка	66	Барабан подъемника
33	Зажимное приспособление	67	Клин
34	Зажимное приспособление	68	Переходник с резьбой